CB246 HC New B-Qube

ELENCO ESPLOSI RICAMBI

valido per macchine prodotte da Luglio 2022

LIST OF THE EXPLODED VIEWS

valid for machines manufactured from July 2022

INVOLUCRO
SHELL ASSY

GRUPPO FRIGORIFERO
COOLING SYSTEM

CIRCUITO IDRAULICO
HYDRAULIC CIRCUIT

CIRCUITO IDRAULICO Drain Pump
HYDRAULIC CIRCUIT Drain Pump

PARTI ELETTRICHE
ELECTRIC PARTS

CB246 HC New B-Qube

HC INVOLUCRO — SHELL ASSY

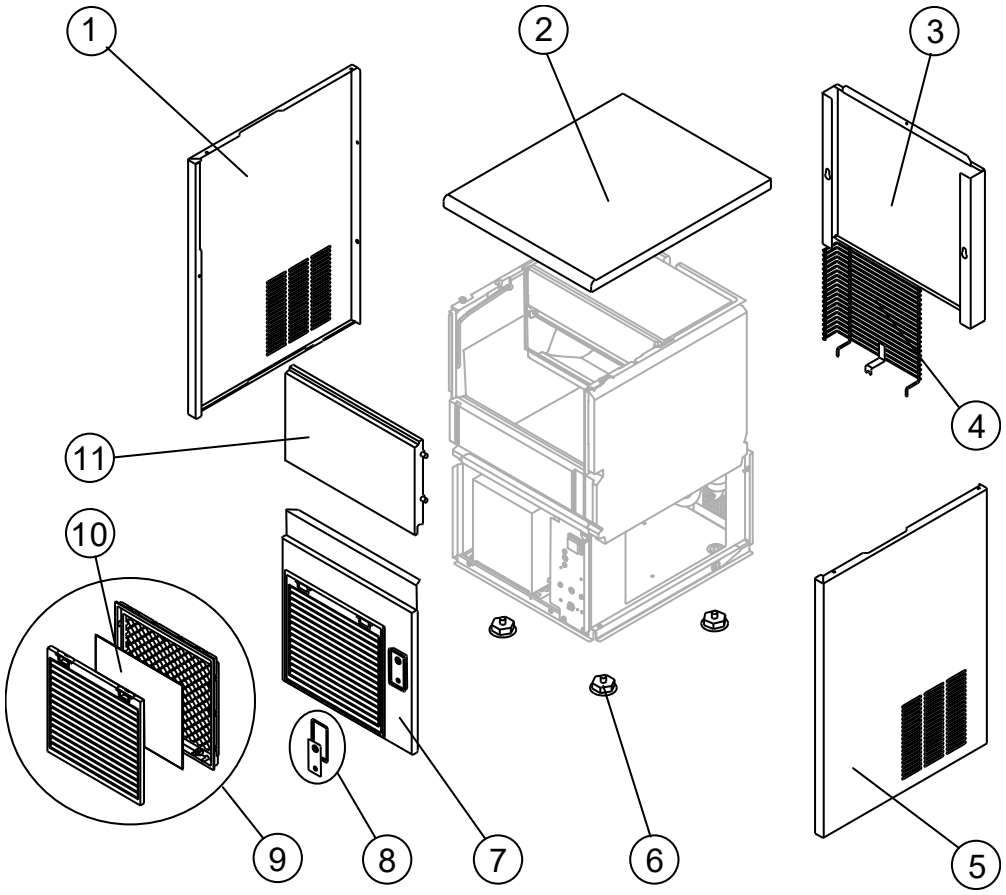

R.		Descrizione / Description	Code
1		Assieme fianco sinistro /Left side panel assembly	C221931
2		Top /Top	221938
3		Pannello posteriore /Rear panel	21540
4		Griglia posteriore /Rear grid	D12135
5		Assieme fianco destro /Right side panel assembly	C221932
6		Piedino /Foot	10557
7		Pannello anteriore con griglia /Front grid panel	C221928
8		Bordo Tasto con Etichetta / On-Off switch frame with label	C10958
9		Assieme griglia con filtro /Grid whit filter assembly	C10205
10	(*)	Filtro /Filter	18106
11		Assieme sportello /Door assembly	C10303 (°)

(°) Si può acquistare il Kit composto da n° 20 perni sportello e n° 20 molle / You can buy the kit including No. 20 door pins and No. 20 springs →R10981

CB246 HC New B-Qube

GRUPPO FRIGORIFERO — COOLING SYSTEM

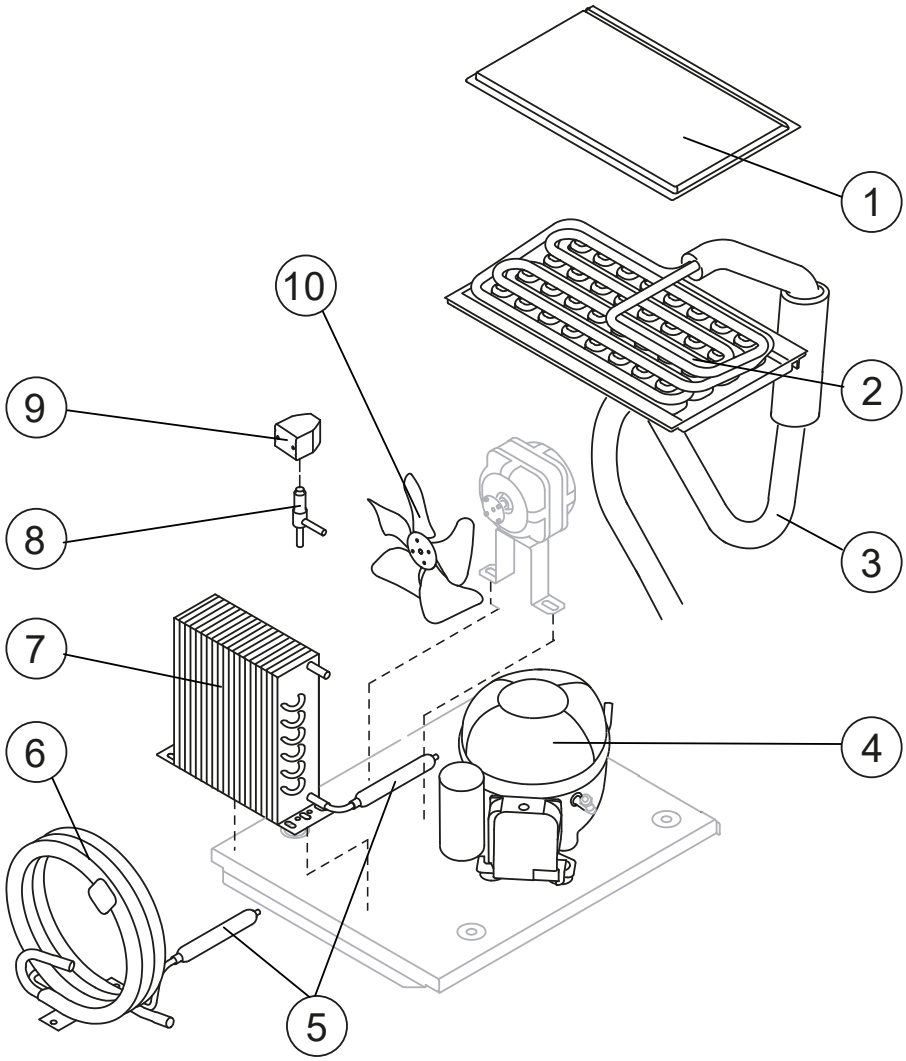

Componenti comuni / Common parts

R.		Descrizione / Description	Code
1		Coprievaporatore /Evaporator cover panel	10512
2		Evaporatore /Evaporator	D10921
3		Linea aspirazione /Suctin line	Comunicare matricola per codice ricambio for the spare parts code give us the s/n.
4		Compressore /Compressor	R231122
5	(*)	Filtro molecolare /Molecular drier	14009
8	(*)	Corpo valvola inversione ciclo /Hot gas valve body	201260
9	(*)	Bobina valvola inversione ciclo /Hot gas valve coil	23854

Componenti solo versione Aria /Parts for Air-cooled version only

R.	Descrizione / Description	Code
7	Condensatore ad Aria /Air condenser	20534
10	Ventola Aspirante / Fan blade	20096

Componenti solo versione Acqua /Parts for water-cooled version only

R.	Descrizione / Description	Code
6	Condensatore ad Acqua /Water condenser	14014
10	Ventola Aspirante / Fan blade	10213

CB246 HC New B-Qube

CIRCUITO IDRAULICO — HYDRAULIC CIRCUIT

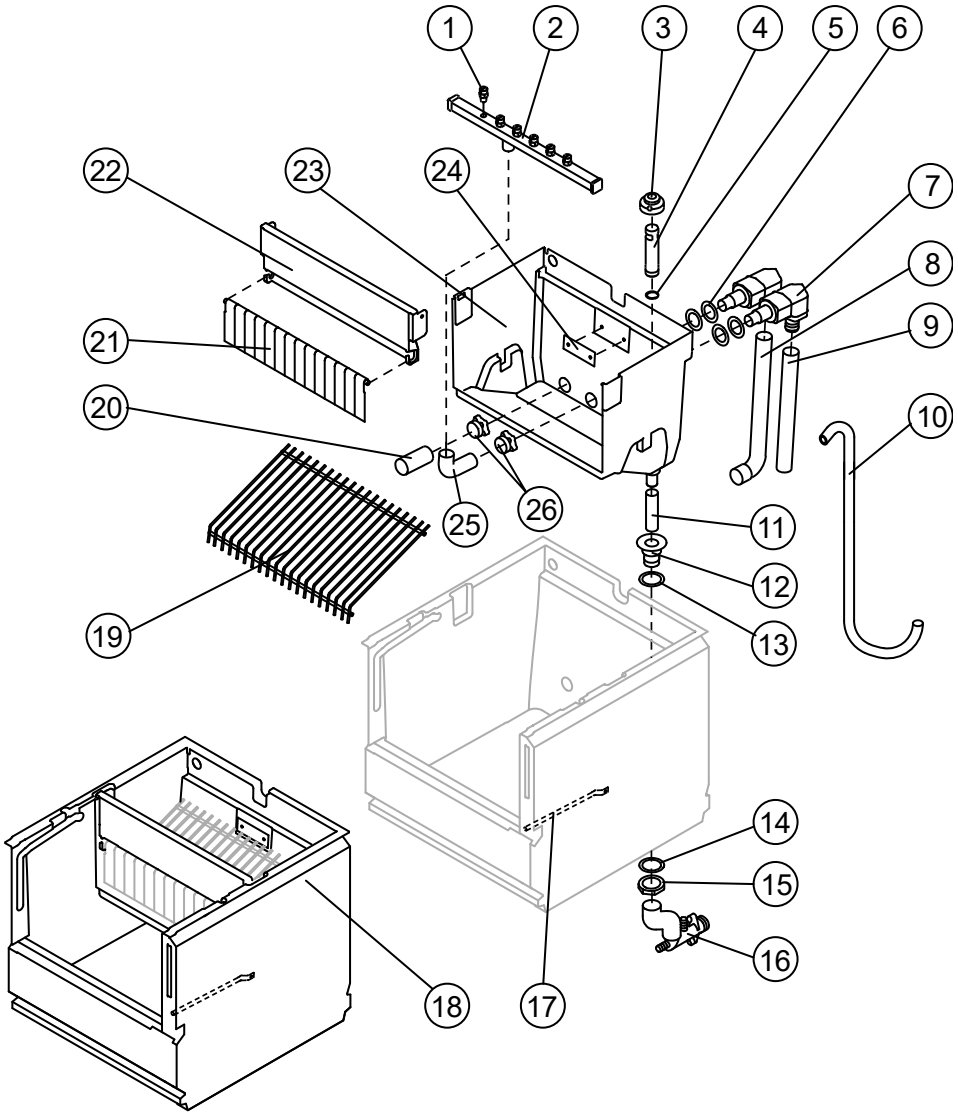

Componenti comuni / Common parts

R.		Descrizione / Description	Code
1		KIT Spruzzatore (contiene n° 100 spruzzatori + n° 10 tappi rampa spruzzatori) / Sprayer Kit (including No. 100 sprayers + No. 10 sprayer bar plugs)	RD201335
2	(*)	Assieme rampa spruzzatori /Sprayers bar assembly	C201256
3	(*)	Cappuccio per troppo pieno /Overflow cap	10305
4	(*)	Tubo troppo pieno /Overflow pipe	10133
5	(*)	Guarnizione OR per tubo troppo pieno / OR Gasket for overflow pipe	20233
6		Guarnizione per aspirazione/mandata pompa / Gasket for pump suction/delivery pipes	13220
7		Raccordo aspirazione-mandata pompa isolato /Insulated pump suction/delivery fitting	C10653
8		Tubo aspirazione pompa isolato / Insulated pump suction pipe	C13171
9		Tubo mandata pompa isolato / Insulated pump delivery pipe	C13175230
10	(*)	Tubo Alimentazione Acqua Evaporatore / Water supply pipe to the evaporator	C13127
11	(*)	Tubo per raccordo troppo pieno /Overflow pipe	13105
12		Raccordo scarico contenitore /Water outlet nipple	10472
13		Guarnizione /Gasket	13219
14		Guarnizione polietilene semirigido / Semirigid polyethylene gasket	13007
15		Dado per scarico contenitore /Bin discharge nut	10096

CB246 HC New B-Qube

R.		Descrizione / Description	Code
17		Tubo Portabulbo /Bulbe-holder pipe	20520
18		Assieme Cella Completa /Complete basin assembly	C11254
19		Scivolo cubetti /Ice cubes slide	D12139
20	(*)	Filtro aspirazione pompa /Pump suction filter	20005
21		Assieme asta con bandierine /Flags with rod	10533 (°°)
22		Supporto ABS per bandierine /Flags ABS support	10529
23		Cella interna /Inner basin	10909
24		Piastrina blocca scivolo /Slide keep plate	10009
25		Tubo alimentazione spruzzatori / Sprayers feeding pipe	13005
26		Dado per raccordi bacinella /Fittings locking ring	10654

(°°) Si può acquistare il Kit bandierine centrali che contiene n° 100 bandierine centrali e n° 20 tappi per asta bandierine / You can purchase the Middle Flag Kit including No. 100 center flags and No. 20 flagpole caps →R10980
Si può acquistare il Kit bandierine laterali che contiene n° 10 bandierine dx, n° 10 bandierine sx e n° 20 tappi per asta bandierine /You can buy the Lateral Flag Kit including No.10 right flags, No.10 left flags and No.20 flagpole caps →R10979

Componenti solo versione Aria /Parts for Air-cooled version only

R.	Descrizione / Description	Code
16	Collettore scarichi /Discharges manifold	C10006

Componenti solo versione Acqua /Parts for Water-cooled version only

R.	Descrizione / Description	Code
16	Collettore scarichi /Discharges manifold	C26452

CB246 HC New B-Qube

CIRCUITO IDRAULICO Drain Pump HYDRAULIC CIRCUIT Drain Pump

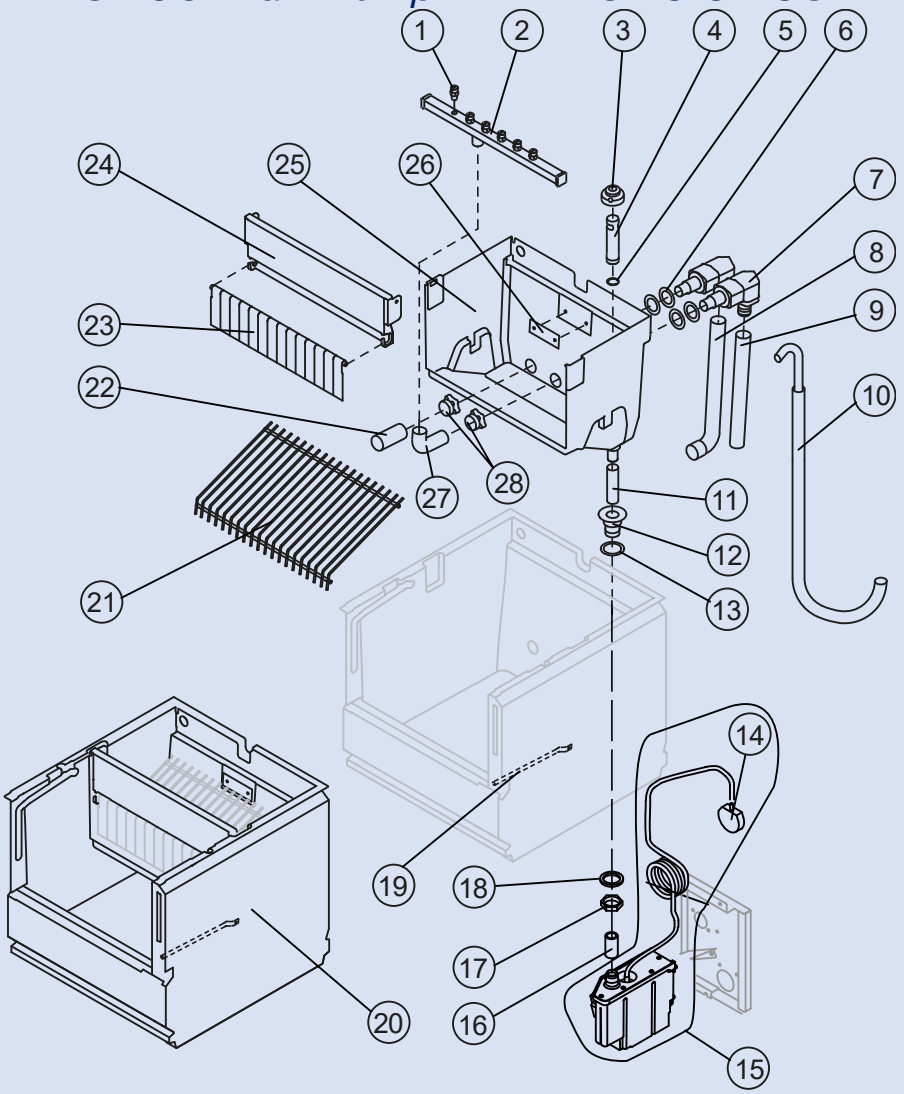

Componenti comuni / Common parts

R.		Descrizione / Description		Code
1		KIT Spruzzatore (contiene n° 100 spruzzatori + n° 10 tappi rampa spruzzatori) / Sprayer Kit (including No. 100 sprayers + No. 10 sprayer bar plugs)		RD201335
2	(*)	Assieme rampa spruzzatori /Sprayers bar assembly		C201256
3	(*)	Cappuccio per troppo pieno /Overflow cap		10305
4	(*)	Tubo troppo pieno /Overflow pipe		10133
5	(*)	Guarnizione OR per tubo troppo pieno / OR Gasket for overflow pipe		20233
6		Guarnizione per aspirazione/mandata pompa / Gasket for pump suction/delivery pipes		13220
7		Raccordo aspirazione-mandata pompa isolato /Insulated pump suction/delivery fitting		C10653
8		Tubo aspirazione pompa isolato / Insulated pump suction pipe		C13171
9		Tubo mandata pompa isolato / Insulated pump delivery pipe		C13175230
10	(*)	Tubo Alimentazione Acqua Evaporatore / Water supply pipe to the evaporator		C13127
11	(*)	Tubo per raccordo troppo pieno /Overflow pipe		13105
12		Raccordo scarico contenitore /Water outlet nipple		10472
13		Guarnizione /Gasket		13219
14		Pressostato per drain pump / Drain Pump Pressure Switch		C231230
15		Drain pump /Drain Pump	Versione attuale / Current version	RC231572
15		Drain pump /Drain Pump	Fino a matr. /Till s/n. 1274103	RC231225CBN1

CB246 HC New B-Qube

R.		Descrizione / Description	Code
16		Raccordo Scarico Contenitore-Drain Pump / Bin discharge-drain pump connection	C13175080
17		Dado per scarico contenitore /Bin discharge nut	10096
18		Guarnizione polietilene semirigido / Semirigid polyethylene gasket	13007
19		Tubo Portabulbo /Bulbe-holder pipe	20520
20		Assieme Cella Completa /Complete basin assembly	C11254
21		Scivolo cubetti /Ice cubes slide	D12139
22	(*)	Filtro aspirazione pompa /Pump suction filter	20005
23		Assieme asta con bandierine /Flags with rod	10533 (°°)
24		Supporto ABS per bandierine /Flags ABS support	10529
25		Cella interna /Inner basin	10909
26		Piastrina blocca scivolo /Slide keep plate	10009
27		Tubo alimentazione spruzzatori / Sprayers feeding pipe	13005
28		Dado per raccordi bacinella /Fittings locking ring	10654

(°°) Si può acquistare il Kit bandierine centrali che contiene n° 100 bandierine centrali e n° 20 tappi per asta bandierine / You can purchase the Middle Flag Kit including No. 100 center flags and No. 20 flagpole caps →R10980
Si può acquistare il Kit bandierine laterali che contiene n° 10 bandierine dx, n° 10 bandierine sx e n° 20 tappi per asta bandierine /You can buy the Lateral Flag Kit including No.10 right flags, No.10 left flags and No.20 flagpole caps →R10979

CB246 HC New B-Qube

PARTI ELETTRICHE — ELECTRIC PARTS

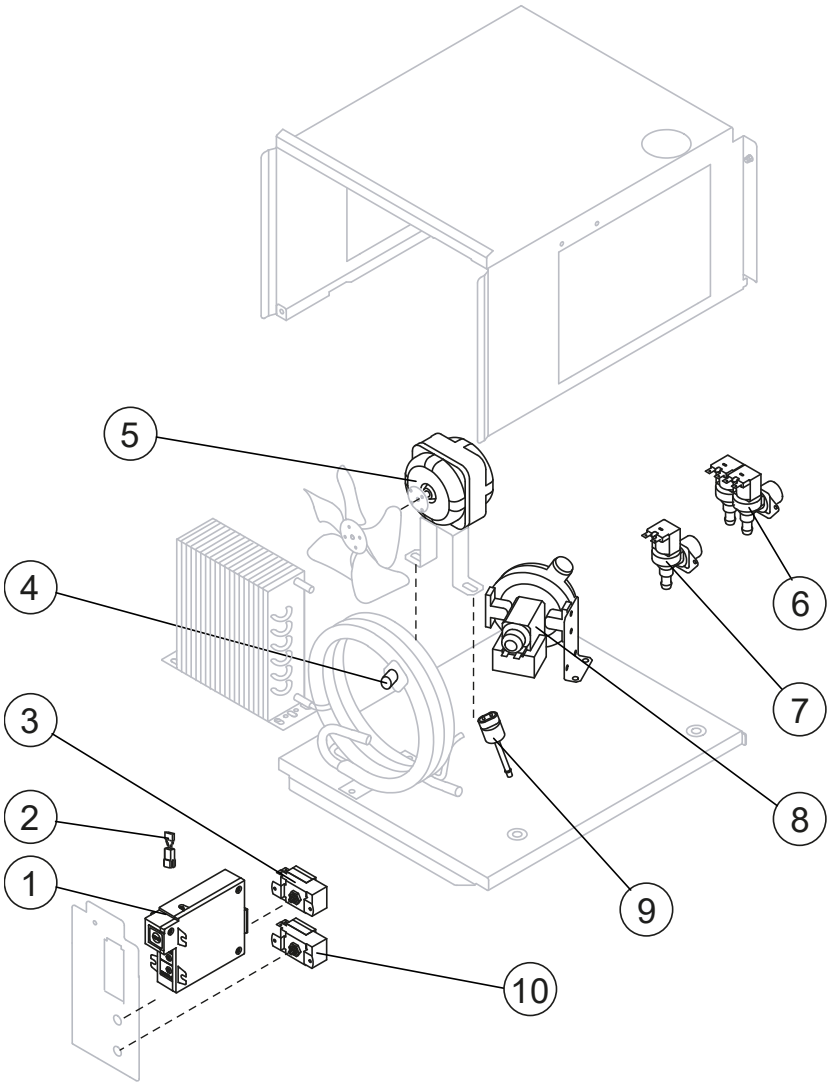

Componenti comuni / Common parts

R.		Descrizione / Description	Code
1	(*)	Timer Elettronico / On-Off (AWS) / Electronic Timer / On-Off (AWS)	R231154
3	(*)	Termostato contenitore /Bin thermostat	23005
5	(*)	Motore Ventilatore /Fan motor	231041
8	(*)	Assieme pompa /Pump assembly	C231397
10	(*)	Termostato evaporatore /Evaporator thermostat	23591

Componenti solo versione Aria /Parts for Air-cooled version only

R.		Descrizione / Description	Code
7	(*)	Elettrovalvola ingresso acqua 1 Via / 1 Way- Water inlet valve	23497

Componenti solo versione Acqua /Parts for Water-cooled version only

R.		Descrizione / Description	Code
2		Filtro anti-radiodisturbo /Anti radio interference filter	C23457
4	(*)	Termostato di sicurezza /Safety thermostat	C23114
6	(*)	Elettrovalvola ingresso acqua 2 Vie / 2 Ways- water inlet valve	23116
9	(*)	Pressostato condensatore / Fan cycle switch	231352